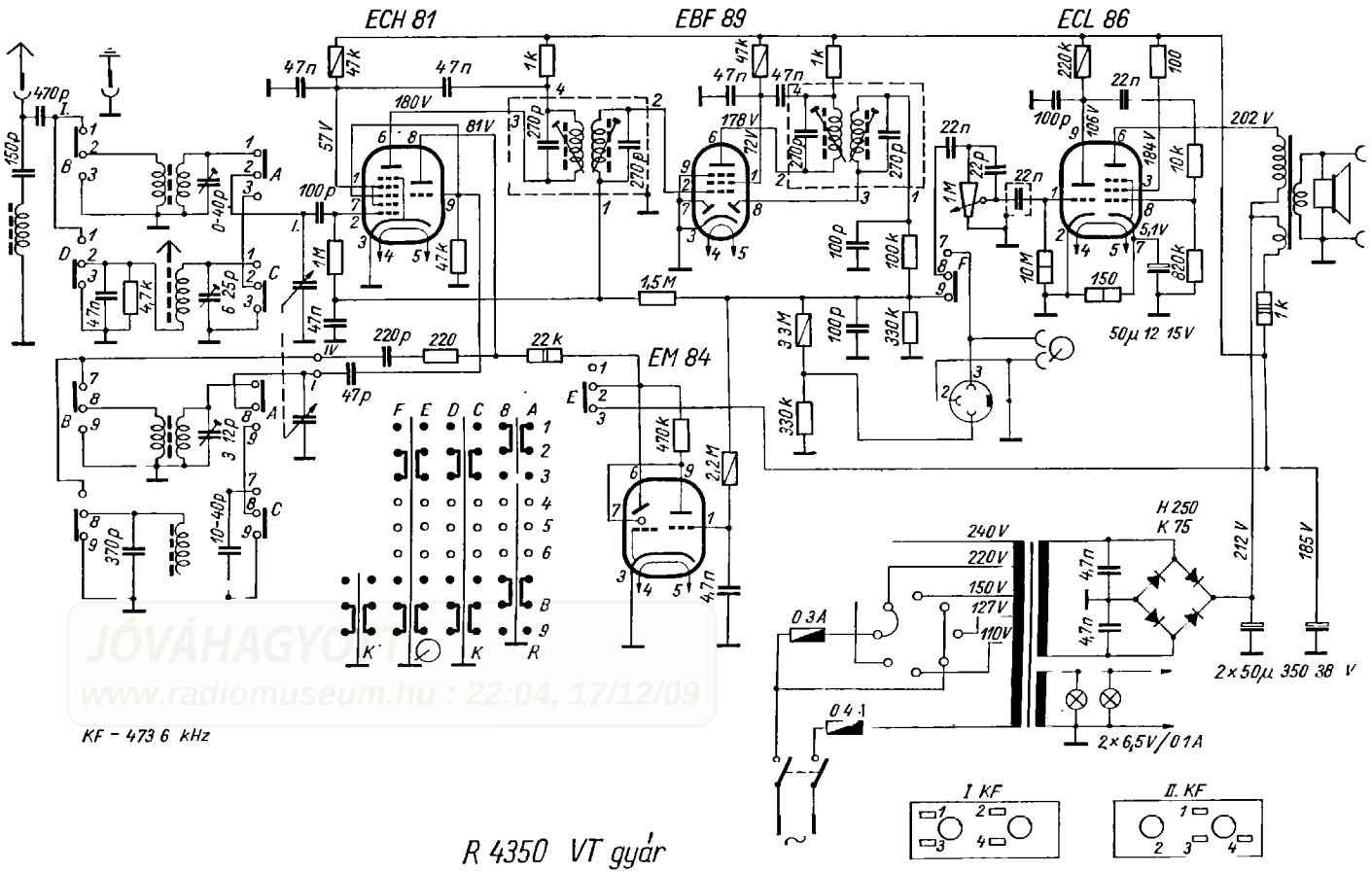

JÓVÁHAGYOTT
www.radiomuseum.hu : 22:04, 17/12/09